4 Вентиляторы крышные радиальные с выходом потока вверх КРОВ

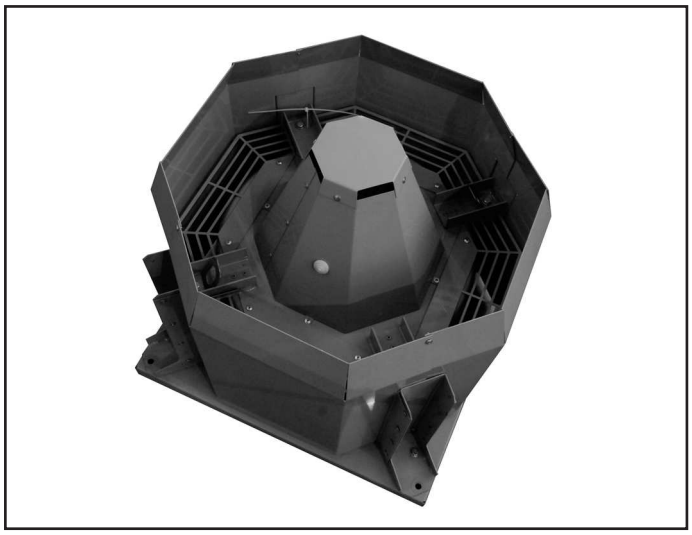

Вентиляторы изготавливают двенадцати типоразмеров: **3,55; 4; 4,5; 5; 5,6; 6,3; 7,1; 8; 9; 10; 11,2; 12,5**

Выпускают вентиляторы следующих исполнений:

- общепромышленные (Н)
- теплостойкие (Ж)
- коррозионностойкие (К1)
- коррозионно-теплостойкие (К1Ж)
- взрывозащищенные (В)
- взрывозащищенные коррозионностойкие (ВК1)

Назначение

Вентиляторы устанавливаются на кровлях жилых, общественных и производственных зданий и используют в вытяжных установках стационарных вентиляционных систем.

Конструкция

Вентиляторы КРОВ имеют невысокий корпус со свободным выходом воздуха вверх и небольшую массу; предусмотрена специальная защита помещения от попадания атмосферных осадков.

В этих вентиляторах используют две модификации рабочих колес с шестью (КРОВ6) и девятью (КРОВ9) загнутыми назад лопатками специальной формы. Вентиляторы создают большой расход, высокое статическое давление и небольшой шум. Рабочие колеса установлены непосредственно на валу двигателя и потребляют с увеличением расхода мощность, не перегружающую двигатель. Вентиляторы комплектуют односкоростными двигателями или двигателями, позволяющими осуществлять частотное регулирование скорости вращения.

Установочные размеры на опорной плите вентилятора унифицированы с крышными вентиляторами КРОС и КРОМ, что позволяет легко осуществлять установку вентиляторов на кровле с помощью монтажного стакана СТАМ .

Предлагается комплектация стаканом монтажным СТАМ, поддоном, устройством плавного пуска и шкафом автоматики ШСАУ.

Эксплуатация

Вентиляторы могут эксплуатироваться в условиях умеренного (У), умеренного и холодного (УХЛ) и тропического (Т) климата 1-й категории размещения по ГОСТ 15150.

Условия эксплуатации:

- температура окружающей среды
  - от минус 45 до + 40°С для умеренного климата,
  - от минус 60 до +40°С для умеренного и холодного климата,
  - от минус 10 до +50°С для тропического климата;
- среднее значение виброскорости внешних источников вибрации в местах установки вентилятора не более 2 мм/с.
- условия по перемещаемой среде - в таблице 2.

Пример маркировки:

Вентилятор крышный радиальный КРОВ9; номер 6,3; коррозионностойкий; климатическое исполнение У1; двигатель с частотным регулированием скорости вращения с установочной мощностью $N_у$ = 3 кВт и частотой вращения n = 960 мин$^{-1}$; частота вращения колеса $n_к$ = 1195 мин$^{-1}$; номинальное напряжение сети 220/380 В:

КРОВ9–6,3–К1–У1–1П–3×960(1195)–220/380

Обозначение: •**КРОВ6** •**КРОВ9**

Номер

Исполнение:
- •**Н** – общепромышленное
- •**Ж** – теплостойкое
- •**К1** – коррозионностойкое
- •**В** – взрывозащищенное
- •**К1Ж** – коррозионно-теплостойкое
- •**ВК1** – взрывозащищенное коррозионностойкое

•**0** – без преобразователя частоты •**1П** – с преобразователем частоты

Параметры двигателя: •**$N_у$×n($n_к$)***
$N_у$ – установочная мощность, кВт n – частота вращения, мин$^{-1}$
$n_к$ – частота вращения колеса, мин$^{-1}$

Номинальное напряжение сети, В: •**220/380** •**380/660**

Примечание:

- * Только для исполнений Н, Ж, К1, К1Ж
- Дополнительная комплектация заказывается отдельной строкой (см. раздел 5)
- Специальные требования к вентилятору указываются дополнительно и согласовываются с изготовителем.

Области аэродинамических параметров

КРОВ6

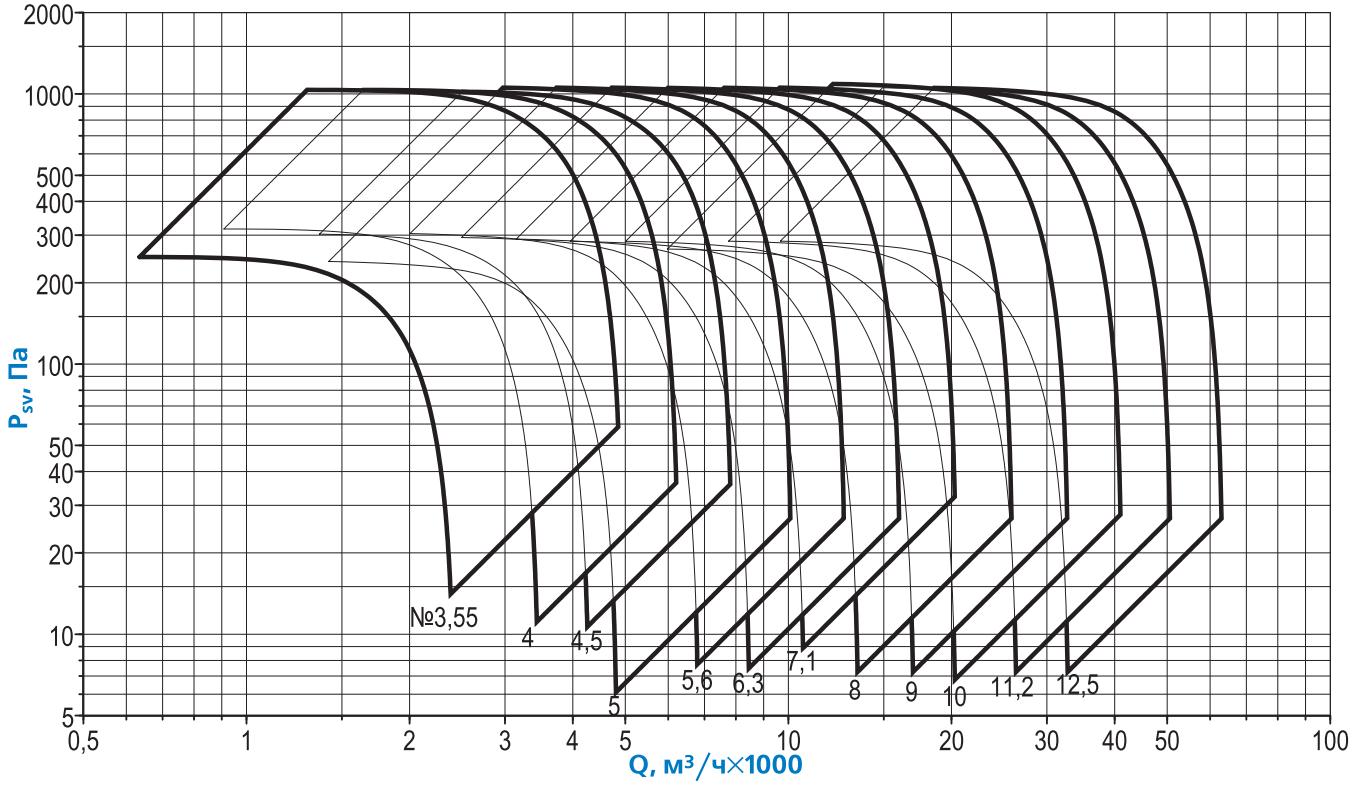

КРОВ9

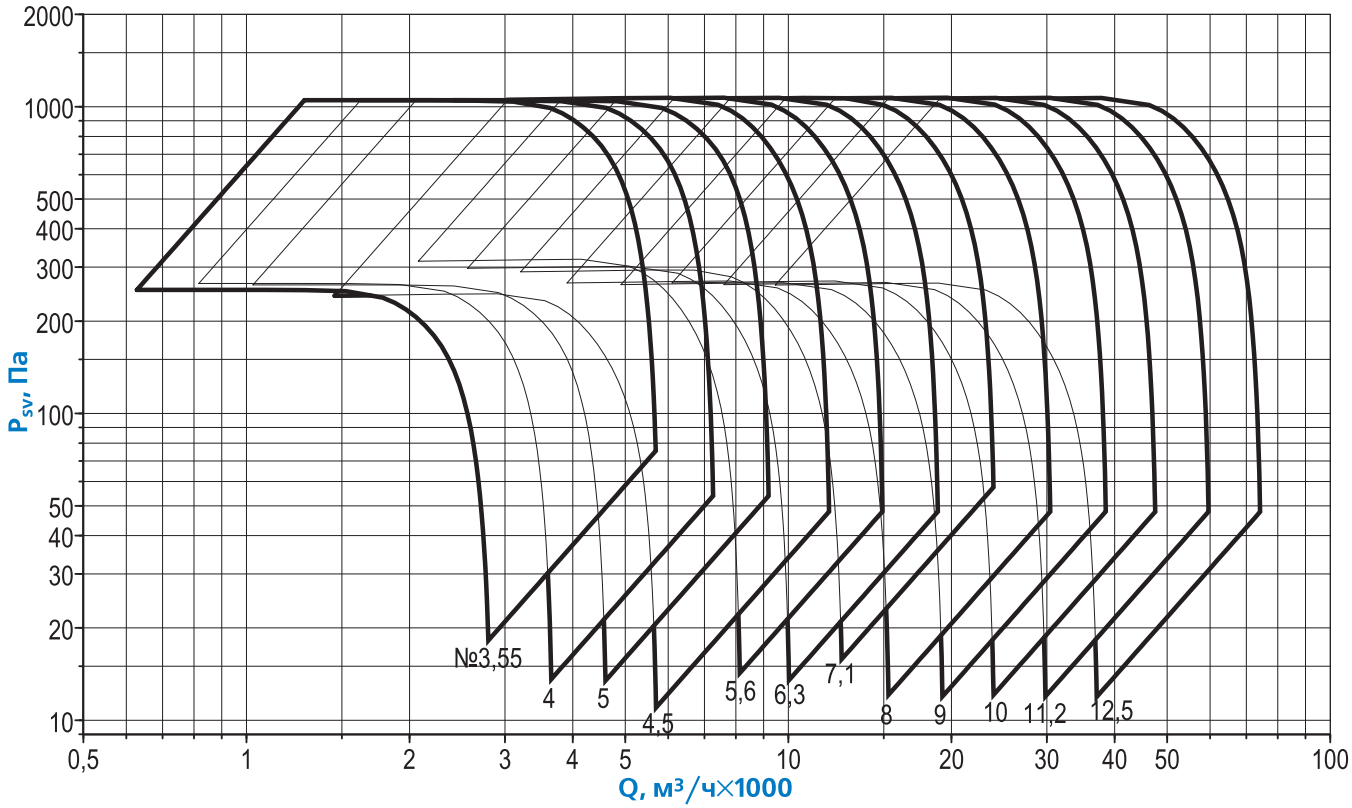

Примечание:

- Динамическое давление вентилятора не используется, поэтому приведены кривые статического давления

Технические характеристики

КРОВ6-3,55

Номер кривой	$n_к$, мин$^{-1}$	Двигатель	$n_{дв}$, мин$^{-1}$	$N_у$, кВт	Масса, кг
А	1320	АИР63А4	1320	0,25	46
С преобразователем частоты					
1	1503	АИР63А4F	1320	0,25	46
2	1722	АИР63В4F	1320	0,37	47
3	1954	А71А4F	1400	0,55	49
4	2149	А71В4F	1400	0,75	51
5	2394	А80А4F	1420	1,1	55
6	2556	А80В4F	1420	1,5	57
7	2690	А80А2F	2835	1,5	54

КРОВ9-3,55

Номер кривой	$n_к$, мин$^{-1}$	Двигатель	$n_{дв}$, мин$^{-1}$	$N_у$, кВт	Масса, кг
А	1320	АИР63А4	1320	0,25	46
С преобразователем частоты					
1	1526	АИР63В4F	1320	0,37	47
2	1747	А71А4F	1400	0,55	49
3	1933	А71В4F	1400	0,75	51
4	2170	А80А4F	1420	1,1	55
5	2362	А80В4F	1420	1,5	57
6	2502	А90L4F	1390	2,2	58
7	2689	А80В2F	2820	2,2	56

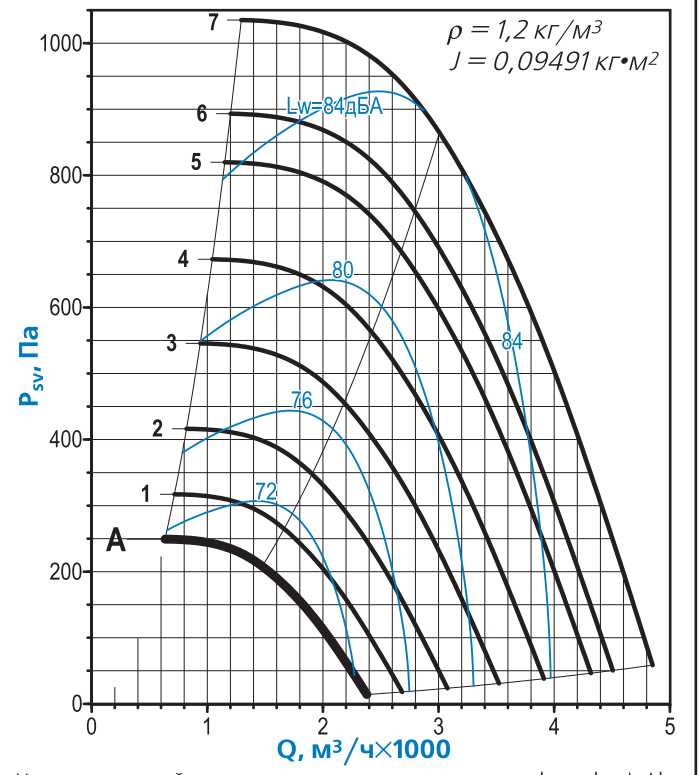

Уровень звуковой мощности в октавных полосах частот $L_{wi} = L_w + \Delta L_{wi}$

f_i, Гц	63	125	250	500	1000	2000	4000	8000
ΔL_{wi}, дБ	+1	+7	+2	0	-7	-12	-12	-21

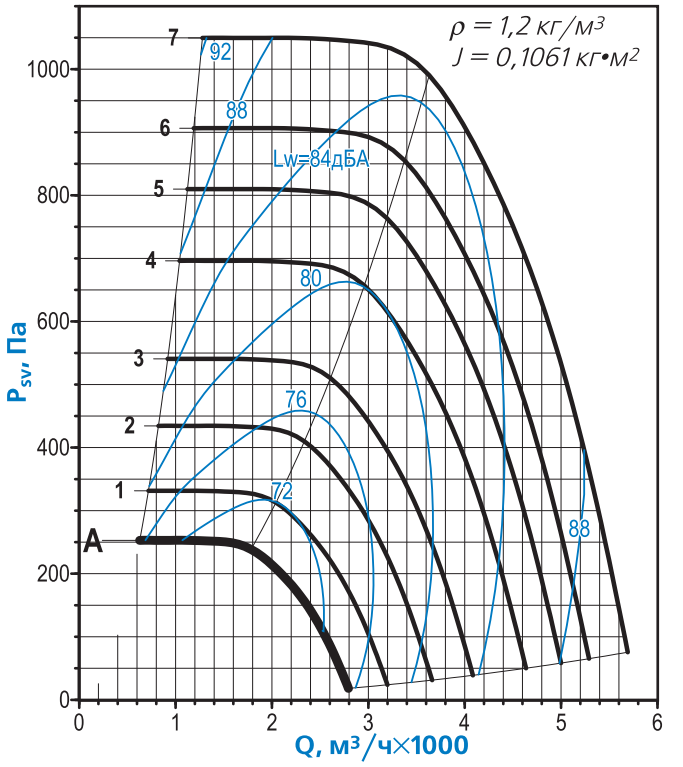

Уровень звуковой мощности в октавных полосах частот $L_{wi} = L_w + \Delta L_{wi}$

f_i, Гц	63	125	250	500	1000	2000	4000	8000
ΔL_{wi}, дБ	-9	-8	-3	-3	-4	-9	-14	-19

- Акустические параметры вентилятора (уровни звукового давления L_p) приведены в Приложении

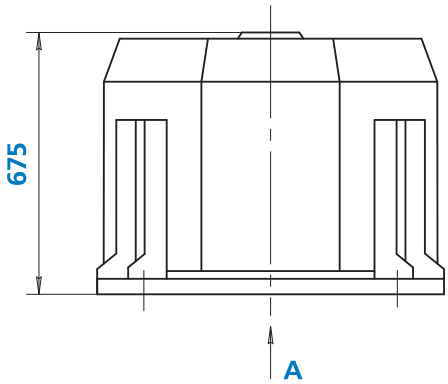

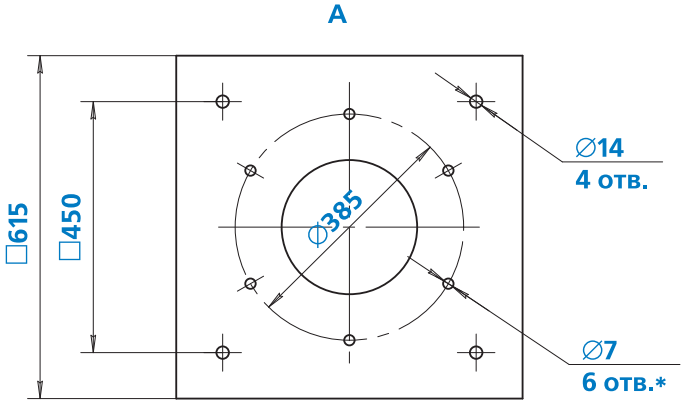

Дополнительная комплектация

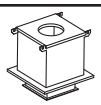
стакан монтажный СТАМ
стр. 57

поддон ПОД
стр. 61

преобразователь частоты
стр. 62

устройство плавного пуска
стр. 65

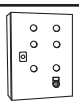
шкаф ШСАУ
стр. 66

Примечание:

- *Отверстия могут использоваться для присоединения клапана или воздуховода

КРОВ6-4					
Номер кривой	$n_к$, мин$^{-1}$	Двигатель	$n_{дв}$, мин$^{-1}$	$N_у$, кВт	Масса, кг
A	1320	АИР63В4	1320	0,37	49
С преобразователем частоты					
1	1412	АИР63В4F	1320	0,37	49
2	1617	A71A4F	1400	0,55	51
3	1803	A71B4F	1400	0,75	53
4	2029	A80A4F	1420	1,1	57
5	2219	A80B4F	1420	1,5	59
6	2387	A90L4F	1390	2,2	60

КРОВ9-4					
Номер кривой	$n_к$, мин$^{-1}$	Двигатель	$n_{дв}$, мин$^{-1}$	$N_у$, кВт	Масса, кг
A	1400	A71A4	1400	0,55	51
С преобразователем частоты					
1	1427	A71A4F	1400	0,55	51
2	1597	A71B4F	1400	0,75	53
3	1820	A80A4F	1420	1,1	57
4	1997	A80B4F	1420	1,5	59
5	2229	A90L4F	1390	2,2	60
6	2387	A100S4F	1395	3	64

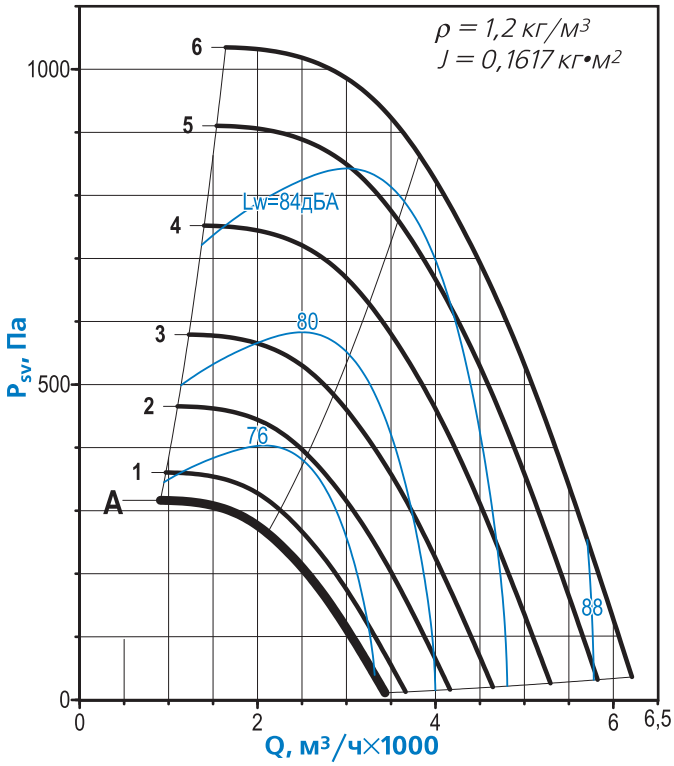

Уровень звуковой мощности в октавных полосах частот $L_{wi} = L_w + \Delta L_{wi}$

f_i, Гц	63	125	250	500	1000	2000	4000	8000
ΔL_{wi}, дБ	+1	+7	+2	0	-7	-12	-12	-21

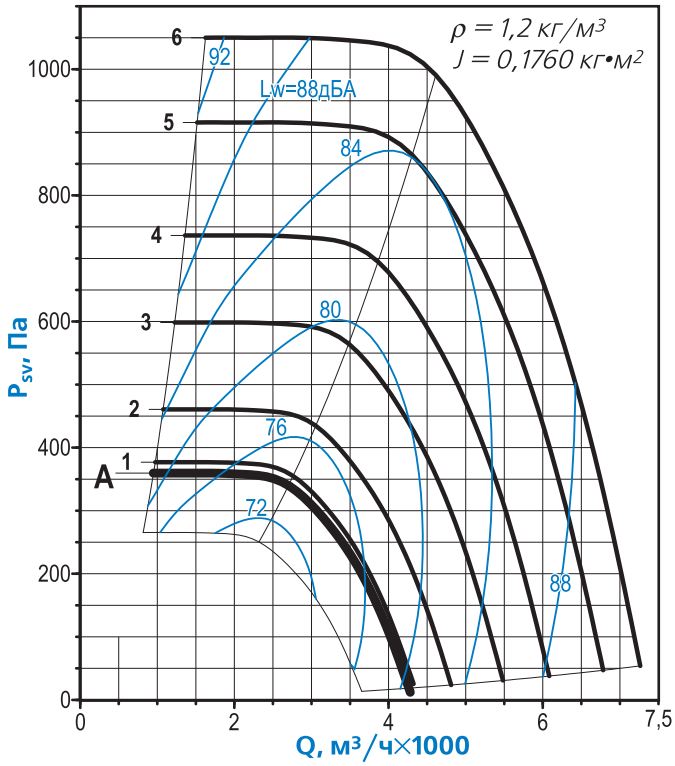

Уровень звуковой мощности в октавных полосах частот $L_{wi} = L_w + \Delta L_{wi}$

f_i, Гц	63	125	250	500	1000	2000	4000	8000
ΔL_{wi}, дБ	-9	-8	-3	-3	-4	-9	-14	-19

- Акустические параметры вентилятора (уровни звукового давления L_p) приведены в Приложении

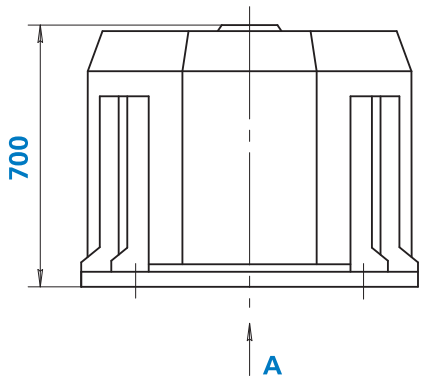

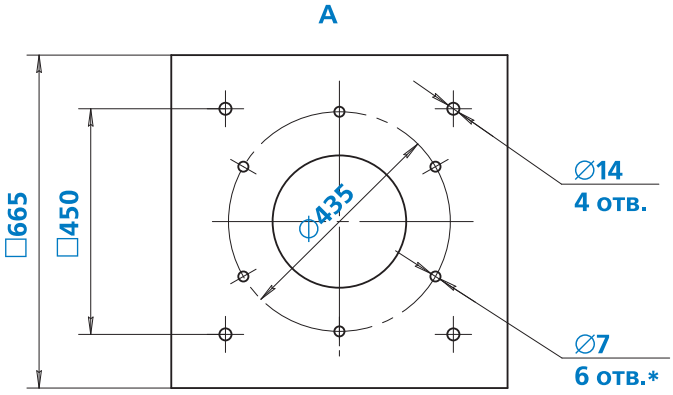

Дополнительная комплектация

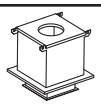
стакан монтажный СТАМ
стр. 57

поддон ПОД
стр. 61

преобразователь частоты
стр. 62

устройство плавного пуска
стр. 65

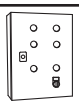
шкаф ШСАУ
стр. 66

Примечание:

- *Отверстия могут использоваться для присоединения клапана или воздуховода

КРОВ6-4,5					
Номер кривой	$n_к$, мин$^{-1}$	Двигатель	$n_{дв}$, мин$^{-1}$	$N_у$, кВт	Масса, кг
A	1400	A71B4	1400	0,75	55
С преобразователем частоты					
1	1311	A71B6F	915	0,55	55
2	1482	A71B4F	1400	0,75	55
3	1689	A80A4F	1420	1,1	59
4	1870	A80B4F	1420	1,5	61
5	2091	A90L4F	1390	2,2	62

КРОВ9-4,5					
Номер кривой	$n_к$, мин$^{-1}$	Двигатель	$n_{дв}$, мин$^{-1}$	$N_у$, кВт	Масса, кг
A	1420	A80A4	1420	1,1	59
С преобразователем частоты					
1	1176	A71B6F	915	0,55	55
2	1300	A80A6F	930	0,75	59
3	1496	A80A4F	1420	1,1	59
4	1659	A80B4F	1420	1,5	61
5	1880	A90L4F	1390	2,2	62
6	2059	A100S4F	1395	3	66
7	2122	A100L4F	1435	4	82

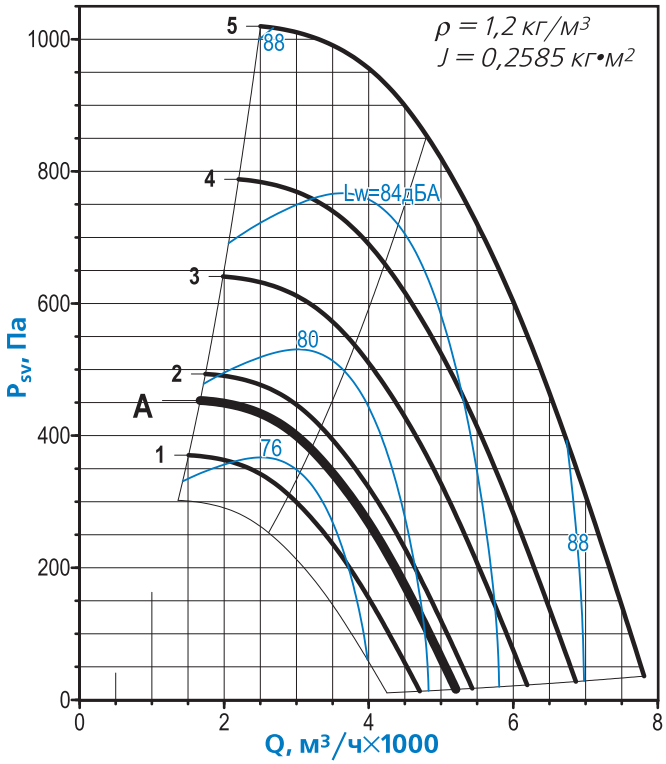

Уровень звуковой мощности в октавных полосах частот $L_{wi} = L_w + \Delta L_{wi}$

f_i, Гц	63	125	250	500	1000	2000	4000	8000
ΔL_{wi}, дБ	+1	+7	+2	0	-7	-12	-12	-21

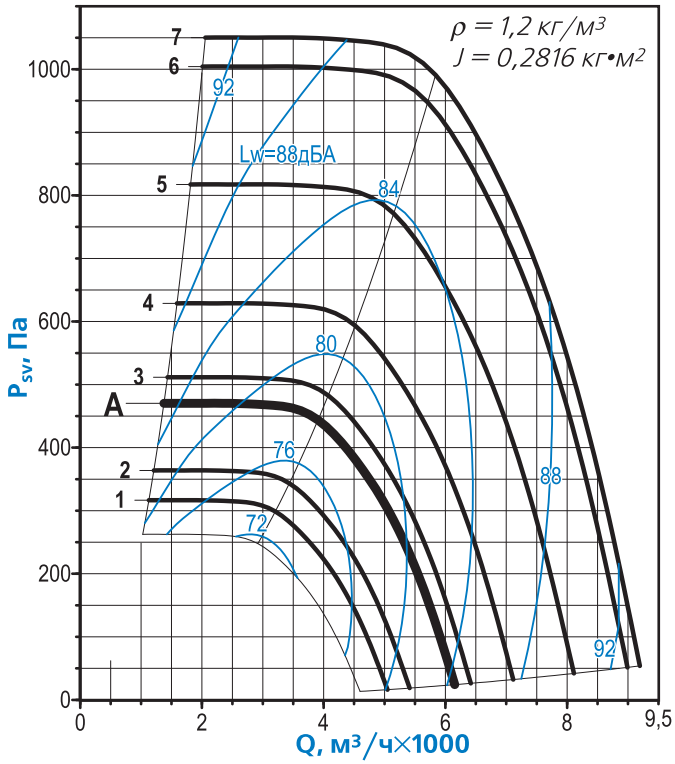

Уровень звуковой мощности в октавных полосах частот $L_{wi} = L_w + \Delta L_{wi}$

f_i, Гц	63	125	250	500	1000	2000	4000	8000
ΔL_{wi}, дБ	-9	-8	-3	-3	-4	-9	-14	-19

- Акустические параметры вентилятора (уровни звукового давления L_p) приведены в Приложении

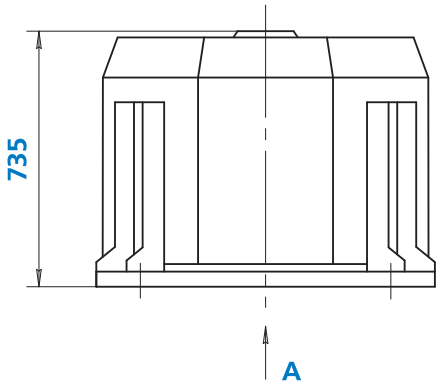

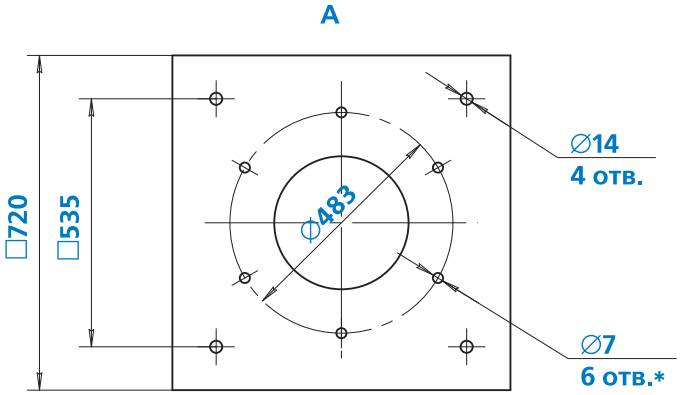

Дополнительная комплектация

стакан монтажный СТАМ стр. 57

поддон ПОД стр. 61

преобразователь частоты стр. 62

устройство плавного пуска стр. 65

шкаф ШСАУ стр. 66

Примечание:

- *Отверстия могут использоваться для присоединения клапана или воздуховода

КРОВ6-5					
Номер кривой	$n_к$, мин$^{-1}$	Двигатель	$n_{дв}$, мин$^{-1}$	$N_у$, кВт	Масса, кг
A	920	A71A6	920	0,37	62
B	1420	A80B4	1420	1,5	70
С преобразователем частоты					
1	972	A71A6F	920	0,37	62
2	1112	A71B6F	915	0,55	64
3	1237	A80A6F	930	0,75	68
4	1391	A80A4F	1420	1,1	68
5	1568	A80B4F	1420	1,5	70
6	1787	A90L4F	1390	2,2	71
7	1909	A100S4F	1395	3	75

КРОВ9-5					
Номер кривой	$n_к$, мин$^{-1}$	Двигатель	$n_{дв}$, мин$^{-1}$	$N_у$, кВт	Масса, кг
A	915	A71B6	915	0,55	64
B	1390	A90L4	1390	2,2	71
С преобразователем частоты					
1	986	A71B6F	915	0,55	64
2	1100	A80A6F	930	0,75	68
3	1248	A80B6F	930	1,1	70
4	1355	A90L6F	925	1,5	72
5	1584	A90L4F	1390	2,2	71
6	1757	A100S4F	1395	3	75
7	1909	A100L4F	1435	4	91

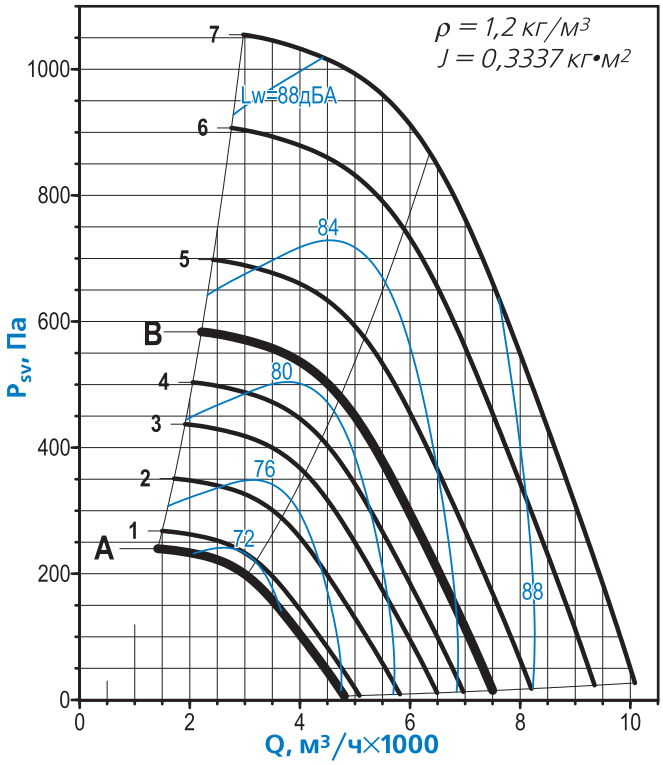

Уровень звуковой мощности в октавных полосах частот $L_{wi} = L_w + \Delta L_{wi}$

f_i, Гц	63	125	250	500	1000	2000	4000	8000
ΔL_{wi}, дБ	+1	+7	+2	0	-7	-12	-12	-21

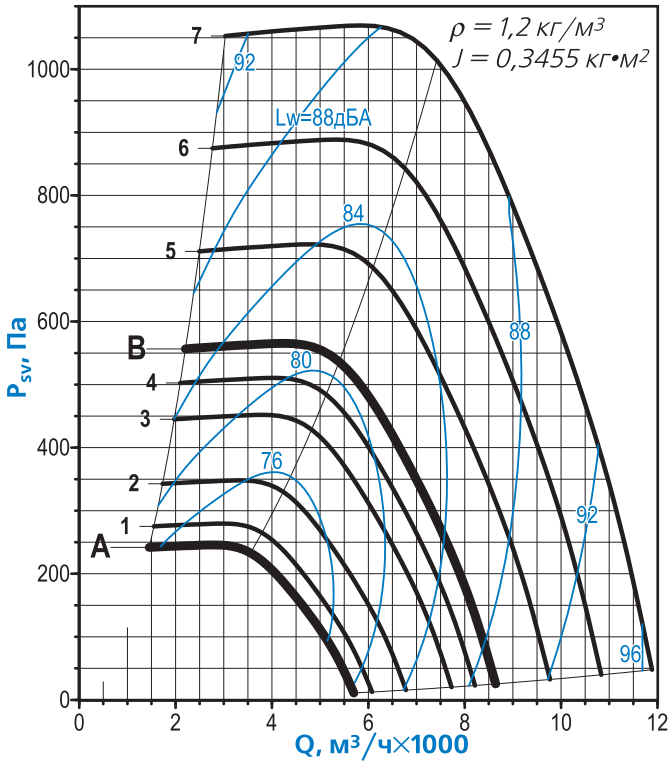

Уровень звуковой мощности в октавных полосах частот $L_{wi} = L_w + \Delta L_{wi}$

f_i, Гц	63	125	250	500	1000	2000	4000	8000
ΔL_{wi}, дБ	-9	-8	-3	-3	-4	-9	-14	-19

- Акустические параметры вентилятора (уровни звукового давления L_p) приведены в Приложении

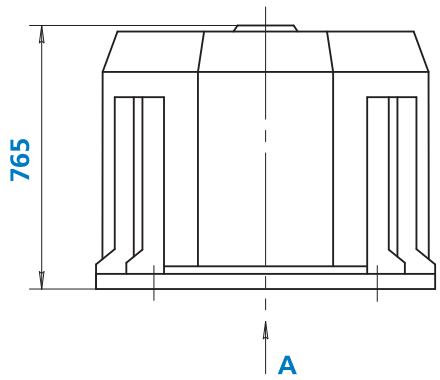

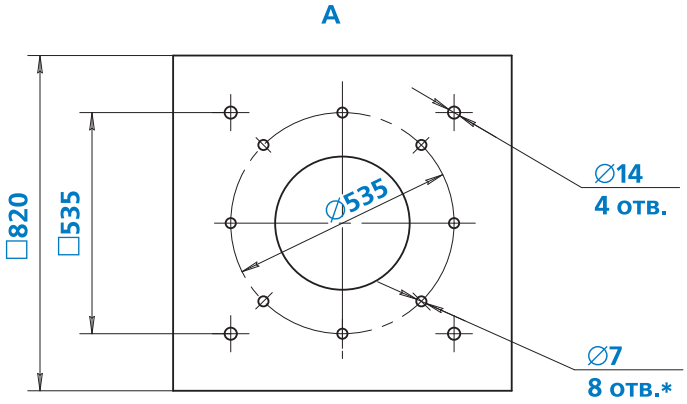

Дополнительная комплектация

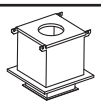

стакан монтажный СТАМ
стр. 57

поддон ПОД
стр. 61

преобразователь частоты
стр. 62

устройство плавного пуска
стр. 65

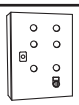

шкаф ШСАУ
стр. 66

Примечание:

- *Отверстия могут использоваться для присоединения клапана или воздуховода

КРОВ6–5,6					
Номер кривой	$n_к$, мин$^{-1}$	Двигатель	$n_{дв}$, мин$^{-1}$	$N_у$, кВт	Масса, кг
A	915	A71B6	915	0,55	75
B	1390	A90L4	1390	2,2	82
С преобразователем частоты					
1	1027	A80A6F	930	0,75	79
2	1171	A80B6F	930	1,1	81
3	1286	A90L6F	925	1,5	83
4	1479	A90L4F	1390	2,2	82
5	1641	A100S4F	1395	3	86
6	1705	A100L4F	1435	4	102

КРОВ9–5,6					
Номер кривой	$n_к$, мин$^{-1}$	Двигатель	$n_{дв}$, мин$^{-1}$	$N_у$, кВт	Масса, кг
A	930	A80B6	930	1,1	81
B	1395	A100S4	1395	3	86
С преобразователем частоты					
1	1038	A80B6F	930	1,1	81
2	1151	A90L6F	925	1,5	83
3	1302	A100L6F	950	2,2	99
4	1454	A100S4F	1395	3	86
5	1606	A100L4F	1435	4	102
6	1705	A112M4F	1450	5,5	110

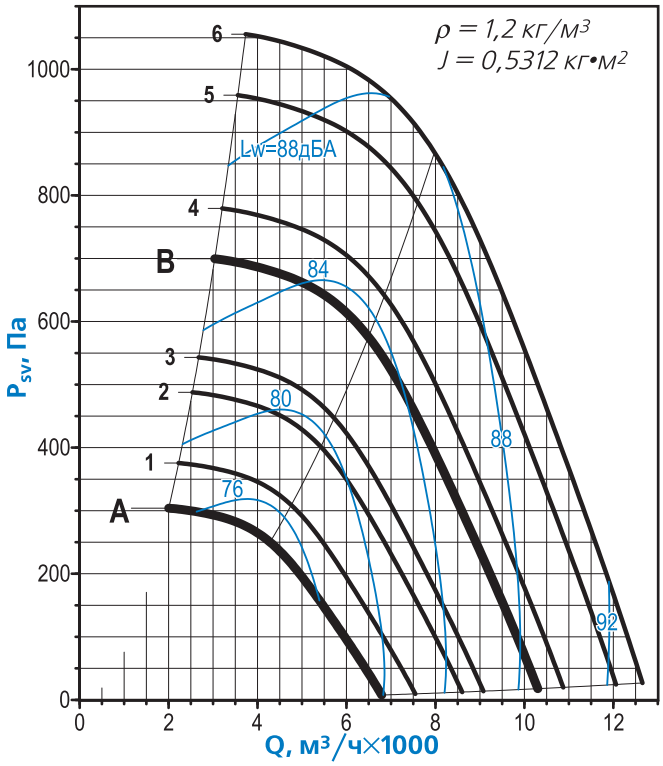

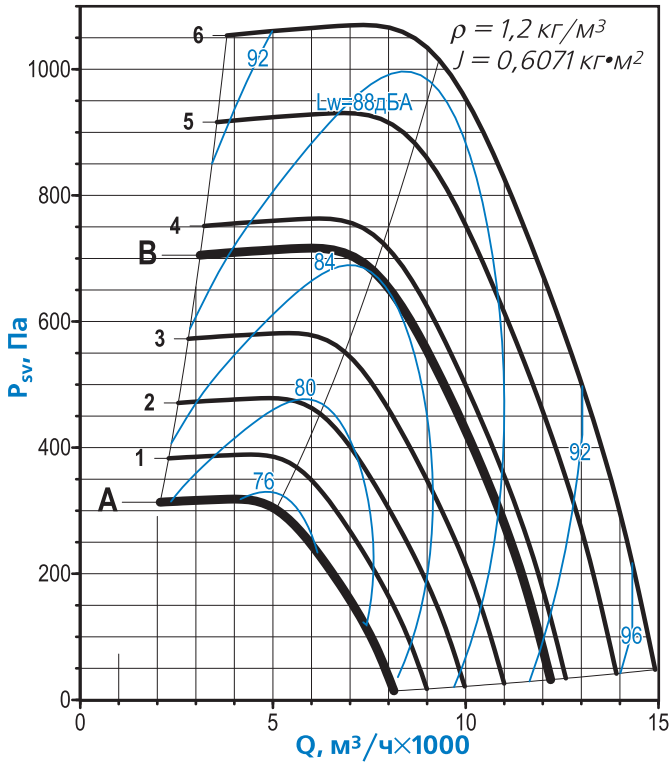

Уровень звуковой мощности в октавных полосах частот $L_{wi} = L_w + \Delta L_{wi}$

f_i, Гц	63	125	250	500	1000	2000	4000	8000
ΔL_{wi}, дБ	+1	+7	+2	0	-7	-12	-12	-21

Уровень звуковой мощности в октавных полосах частот $L_{wi} = L_w + \Delta L_{wi}$

f_i, Гц	63	125	250	500	1000	2000	4000	8000
ΔL_{wi}, дБ	-9	-8	-3	-3	-4	-9	-14	-19

- Акустические параметры вентилятора (уровни звукового давления L_p) приведены в Приложении

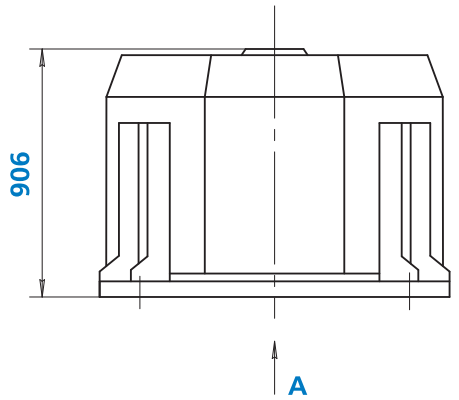

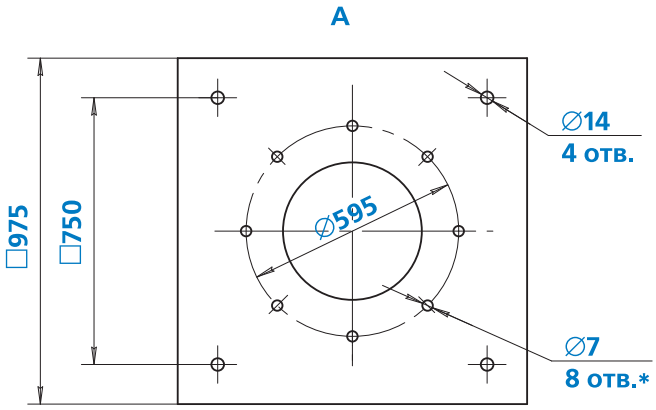

Дополнительная комплектация

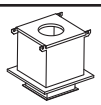
стакан монтажный СТАМ
стр. 57

поддон ПОД
стр. 61

преобразователь частоты
стр. 62

устройство плавного пуска
стр. 65

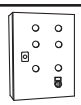
шкаф ШСАУ
стр. 66

Примечание:

- *Отверстия могут использоваться для присоединения клапана или воздуховода

КРОВ6-6,3					
Номер кривой	$n_к$, мин$^{-1}$	Двигатель	$n_{дв}$, мин$^{-1}$	$N_у$, кВт	Масса, кг
A	930	A80B6	930	1,1	104
B	1435	A100L4	1435	4	125
С преобразователем частоты					
1	962	A80B6F	930	1,1	104
2	1067	A90L6F	925	1,5	106
3	1216	A100L6F	950	2.2	122
4	1319	A112MA6F	960	3	129
5	1488	A100L4F	1435	4	125
6	1515	A112M4F	1450	5,5	133

КРОВ9-6,3					
Номер кривой	$n_к$, мин$^{-1}$	Двигатель	$n_{дв}$, мин$^{-1}$	$N_у$, кВт	Масса, кг
A	925	A90L6	925	1,5	106
B	1450	A112M4	1450	5,5	133
С преобразователем частоты					
1	942	A90L6F	925	1,5	106
2	1078	A100L6F	950	2,2	122
3	1195	A112MA6F	960	3	129
4	1311	A112MB6F	960	4	138
5	1454	A112M4F	1450	5,5	133
6	1515	A132S4F	1455	7,5	140

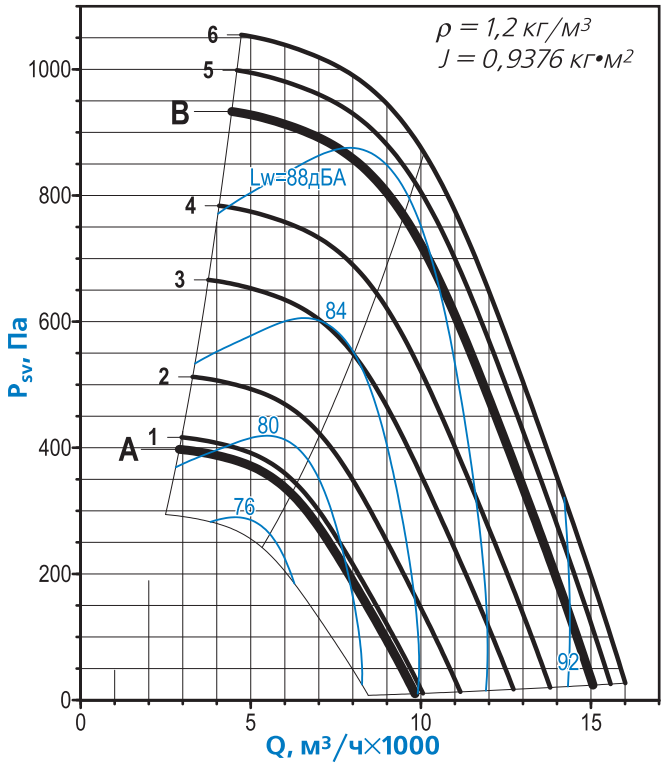

Уровень звуковой мощности в октавных полосах частот $L_{wi} = L_w + \Delta L_{wi}$

f_i, Гц	63	125	250	500	1000	2000	4000	8000
ΔL_{wi}, дБ	+1	+7	+2	0	-7	-12	-12	-21

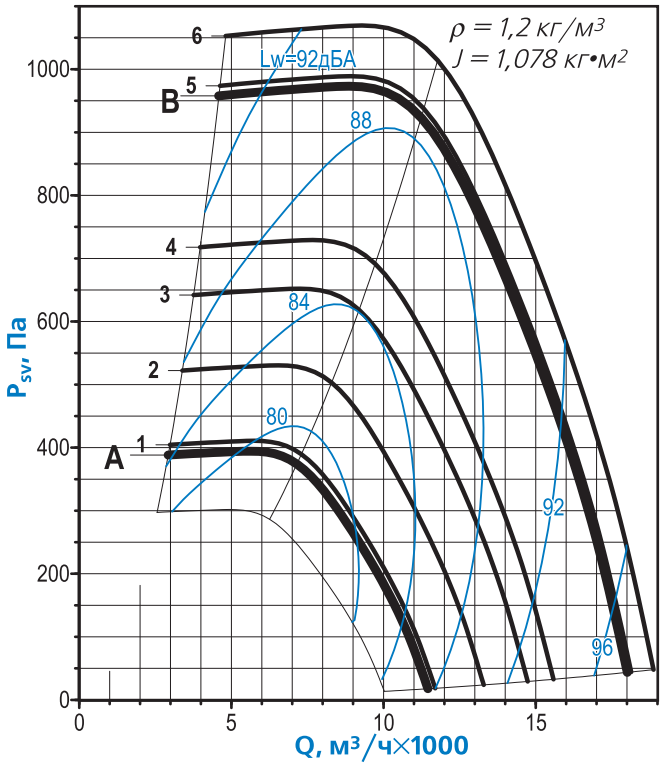

Уровень звуковой мощности в октавных полосах частот $L_{wi} = L_w + \Delta L_{wi}$

f_i, Гц	63	125	250	500	1000	2000	4000	8000
ΔL_{wi}, дБ	-9	-8	-3	-3	-4	-9	-14	-19

- Акустические параметры вентилятора (уровни звукового давления L_p) приведены в Приложении

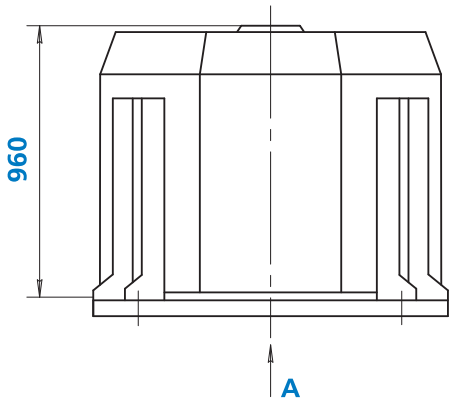

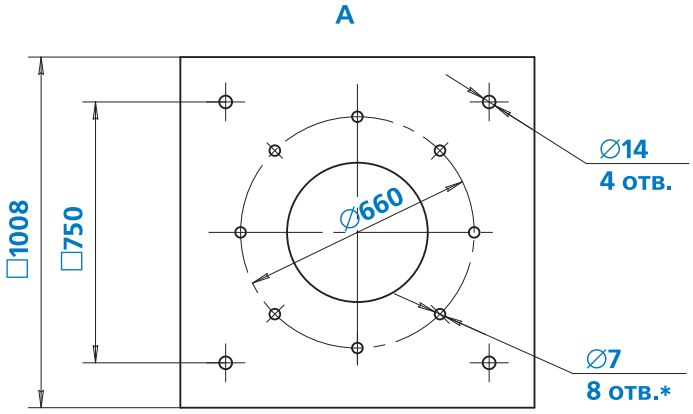

Дополнительная комплектация

стакан монтажный СТАМ
стр. 57

поддон ПОД
стр. 61

преобразователь частоты
стр. 62

устройство плавного пуска
стр. 65

шкаф ШСАУ
стр. 66

Примечание:

- *Отверстия могут использоваться для присоединения клапана или воздуховода

КРОВ6-7,1					
Номер кривой	$n_к$, мин$^{-1}$	Двигатель	$n_{дв}$, мин$^{-1}$	$N_у$, кВт	Масса, кг
A	705	A90LB8**	705	1,1	170
B	950	A100L6	950	2,2	176
С преобразователем частоты					
1	788	A90LB8F	705	1,1	170
2	874	A100L8F	705	1,5	176
3	996	A100L6F	950	2,2	176
4	1104	A112MA6F	960	3	183
5	1219	A112MB6F	960	4	192
6	1341	A132S6F	950	5,5	198

КРОВ9-7,1					
Номер кривой	$n_к$, мин$^{-1}$	Двигатель	$n_{дв}$, мин$^{-1}$	$N_у$, кВт	Масса, кг
A	705	A100L8	705	1,5	176
B	960	A112MA6	960	3	183
С преобразователем частоты					
1	775	A100L8F	705	1,5	176
2	883	A112MA8F	705	2,2	188
3	974	A112MA6F	960	3	183
4	1081	A112MB6F	960	4	192
5	1202	A132S6F	950	5,5	198
6	1323	A132M6F	960	7,5	203
7	1344	A132M4F	1435	11	202

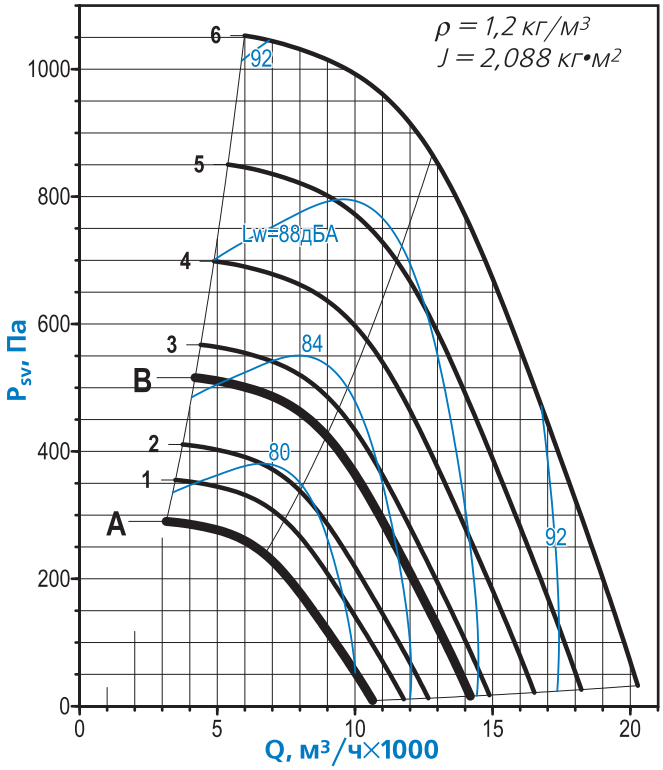

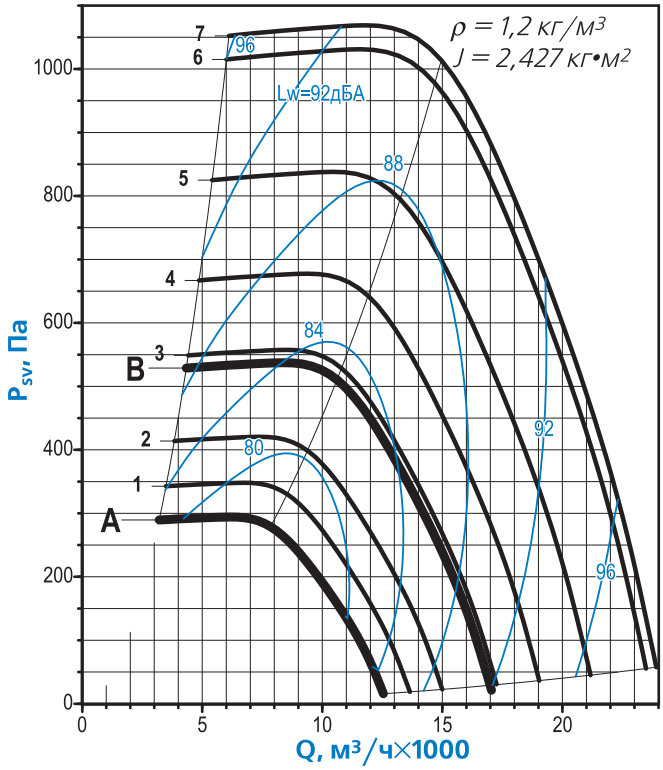

Уровень звуковой мощности в октавных полосах частот $L_{wi} = L_w + \Delta L_{wi}$

f_i, Гц	63	125	250	500	1000	2000	4000	8000
ΔL_{wi}, дБ	+1	+7	+2	0	-7	-12	-12	-21

Уровень звуковой мощности в октавных полосах частот $L_{wi} = L_w + \Delta L_{wi}$

f_i, Гц	63	125	250	500	1000	2000	4000	8000
ΔL_{wi}, дБ	-9	-8	-3	-3	-4	-9	-14	-19

- Акустические параметры вентилятора (уровни звукового давления L_p) приведены в Приложении

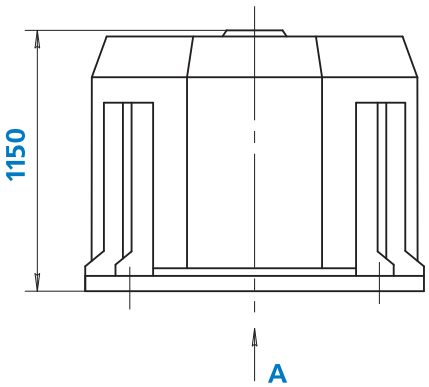

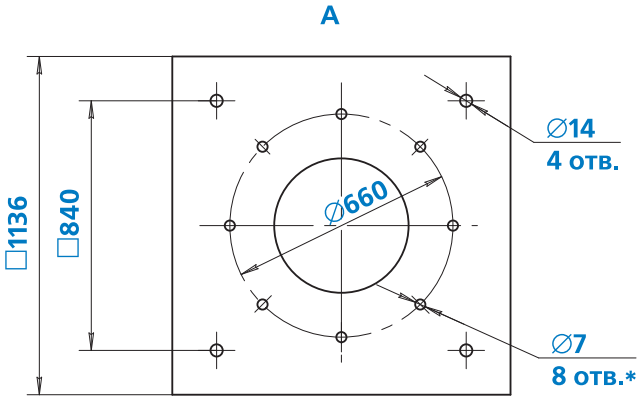

Дополнительная комплектация

стакан монтажный СТАМ стр. 57

поддон ПОД стр. 61

преобразователь частоты стр. 62

устройство плавного пуска стр. 65

шкаф ШСАУ стр. 66

Примечание:

- *Отверстия могут использоваться для присоединения клапана или воздуховода
- **Двигатель отсутствует в исполнениях «В» и «ВК1»

КРОВ6–8					
Номер кривой	$n_к$, мин$^{-1}$	Двигатель	$n_{дв}$, мин$^{-1}$	$N_у$, кВт	Масса, кг
A	705	A100L8	705	1,5	206
B	960	A112MB6	960	4	222
С преобразователем частоты					
1	711	A100L8F	705	1,5	206
2	816	A112MA8F	705	2,2	218
3	905	A112MB8F	700	3	225
4	999	A112MB6F	960	4	222
5	1111	A132S6F	950	5,5	228
6	1193	A132M6F	960	7,5	233

КРОВ9–8					
Номер кривой	$n_к$, мин$^{-1}$	Двигатель	$n_{дв}$, мин$^{-1}$	$N_у$, кВт	Масса, кг
A	705	A112MA8	705	2,2	218
B	950	A132S6	950	5,5	228
С преобразователем частоты					
1	722	A112MA8F	705	2,2	218
2	802	A112MB8F	700	3	225
3	886	A132S8F	710	4	242
4	985	A132S6F	950	5,5	228
5	1092	A132M6F	960	7,5	233
6	1193	АИР160S6F	970	11	297

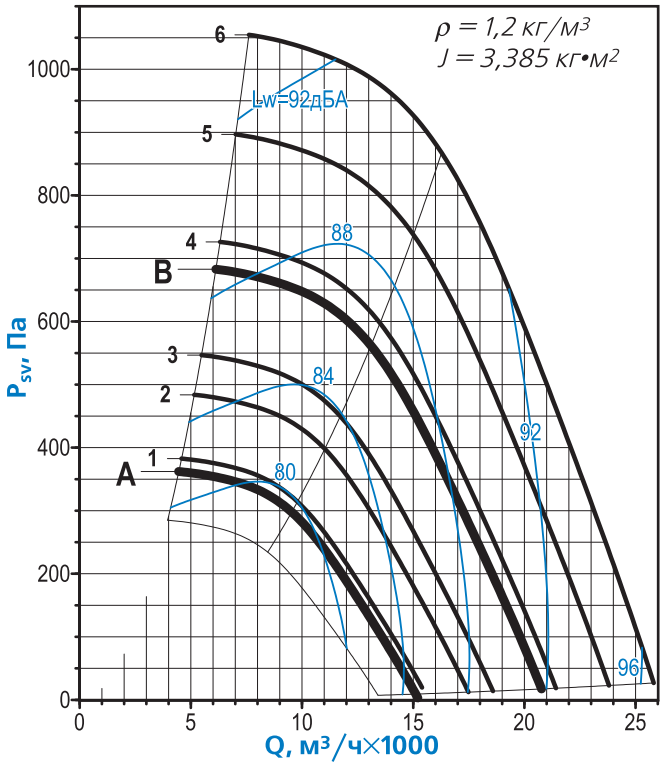

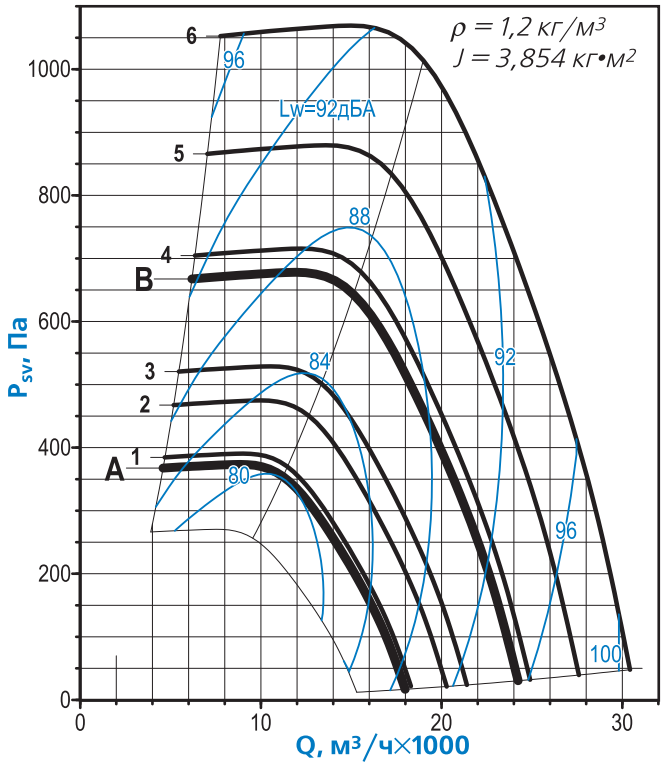

Уровень звуковой мощности в октавных полосах частот $L_{wi} = L_w + \Delta L_{wi}$

f_i, Гц	63	125	250	500	1000	2000	4000	8000
ΔL_{wi}, дБ	+1	+7	+2	0	-7	-12	-12	-21

Уровень звуковой мощности в октавных полосах частот $L_{wi} = L_w + \Delta L_{wi}$

f_i, Гц	63	125	250	500	1000	2000	4000	8000
ΔL_{wi}, дБ	-9	-8	-3	-3	-4	-9	-14	-19

- Акустические параметры вентилятора (уровни звукового давления L_p) приведены в Приложении

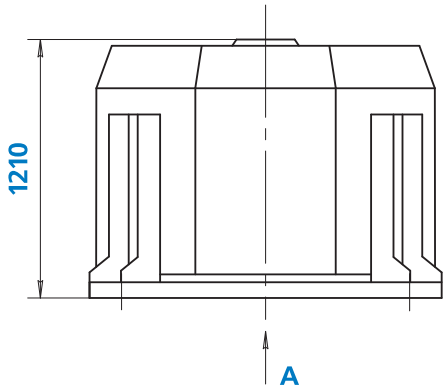

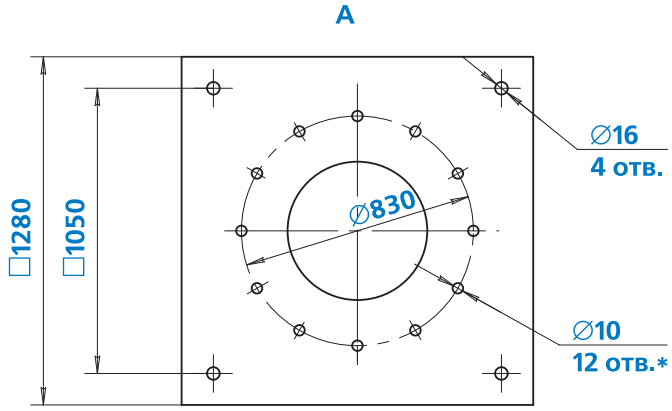

Дополнительная комплектация

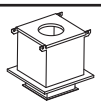
стакан монтажный СТАМ
стр. 57

поддон ПОД
стр. 61

преобразователь частоты
стр. 62

устройство плавного пуска
стр. 65

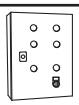
шкаф ШСАУ
стр. 66

Примечание:

- *Отверстия могут использоваться для присоединения клапана или воздуховода

КРОВ6-9					
Номер кривой	$n_к$, мин$^{-1}$	Двигатель	$n_{дв}$, мин$^{-1}$	$N_у$, кВт	Масса, кг
A	700	A112MB8	700	3	253
B	960	A132M6	960	7,5	261
С преобразователем частоты					
1	744	A112MB8F	700	3	253
2	821	A132S8F	710	4	270
3	913	A132M8F	710	5,5	286
4	1013	A132M6F	960	7,5	261
5	1061	АИР160S6F	970	11	325

КРОВ9-9					
Номер кривой	$n_к$, мин$^{-1}$	Двигатель	$n_{дв}$, мин$^{-1}$	$N_у$, кВт	Масса, кг
A	710	A132S8	710	4	270
B	970	АИР160S6	970	11	325
С преобразователем частоты					
1	726	A132S8F	710	4	270
2	809	A132M8F	710	5,5	286
3	898	АИР160S8F	730	7,5	325
4	1020	АИР160S6F	970	11	325
5	1061	АИР160M6F	970	15	356

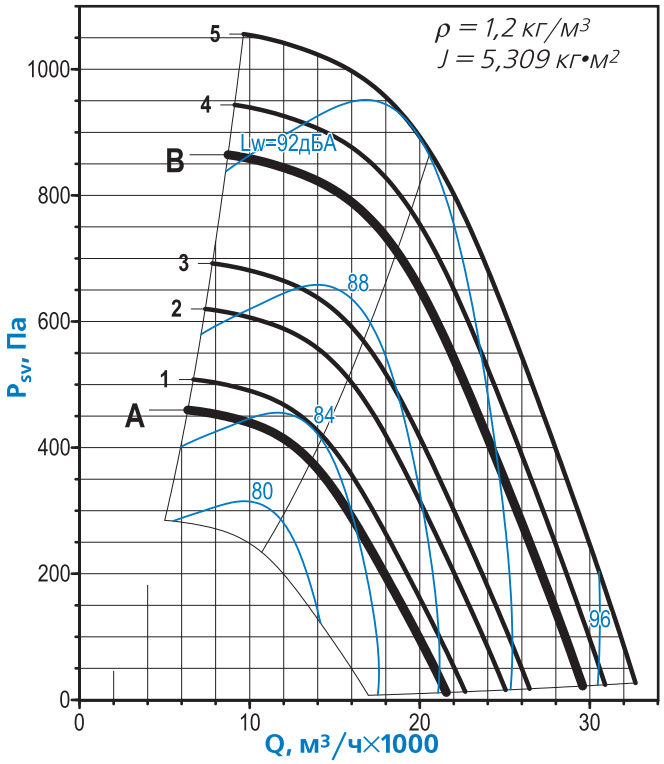

Уровень звуковой мощности в октавных полосах частот $L_{wi} = L_w + \Delta L_{wi}$

f_i, Гц	63	125	250	500	1000	2000	4000	8000
ΔL_{wi}, дБ	+1	+7	+2	0	-7	-12	-12	-21

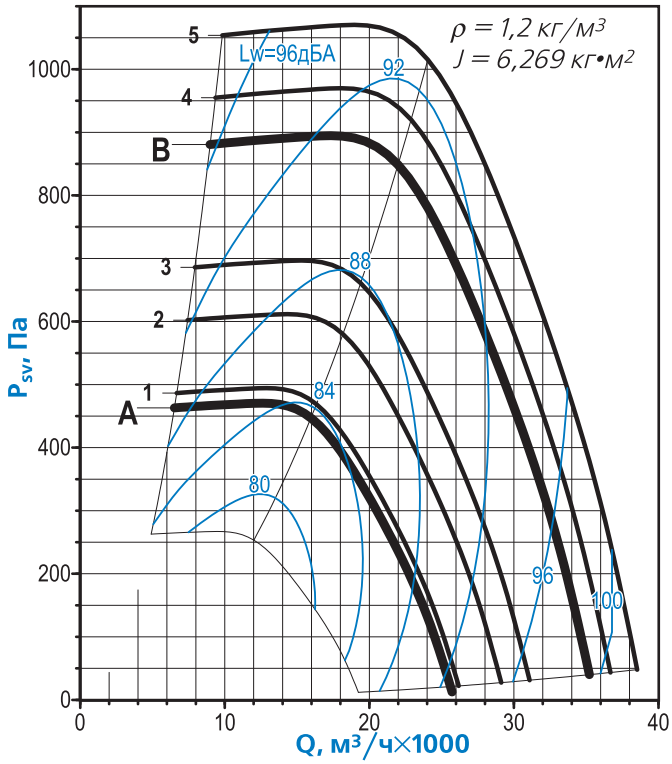

Уровень звуковой мощности в октавных полосах частот $L_{wi} = L_w + \Delta L_{wi}$

f_i, Гц	63	125	250	500	1000	2000	4000	8000
ΔL_{wi}, дБ	-9	-8	-3	-3	-4	-9	-14	-19

- Акустические параметры вентилятора (уровни звукового давления L_p) приведены в Приложении

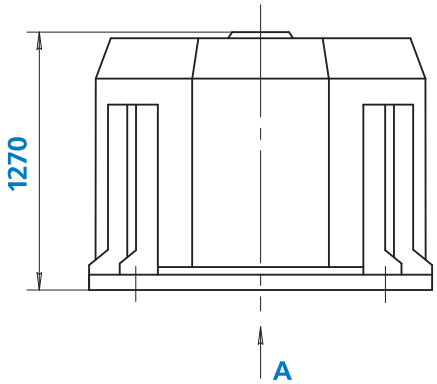

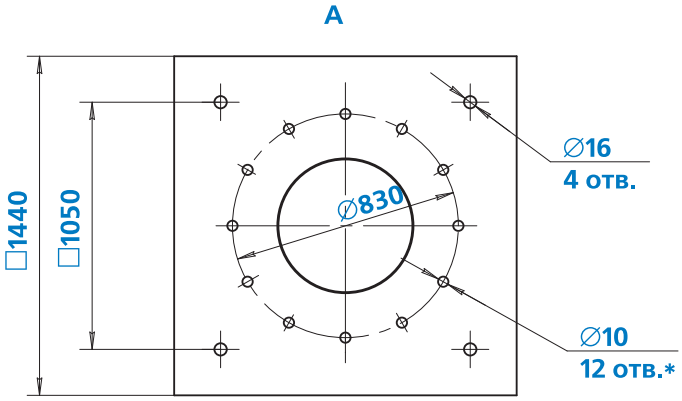

Дополнительная комплектация

стакан монтажный СТАМ стр. 57

поддон ПОД стр. 61

преобразователь частоты стр. 62

устройство плавного пуска стр. 65

шкаф ШСАУ стр. 66

Примечание:

- *Отверстия могут использоваться для присоединения клапана или воздуховода

КРОВ6–10					
Номер кривой	$n_к$, мин$^{-1}$	Двигатель	$n_{дв}$, мин$^{-1}$	$N_у$, кВт	Масса, кг
A	480	АИР160М12**	480	5,5	458
B	710	А132М8	710	5,5	394
C	970	АИР160М6	970	15	464
С преобразователем частоты					
1	581	АИР160М12F	480	5,5	458
2	766	А132М8F	710	5,5	394
3	849	АИР160S8F	730	7,5	433
4	949	АИР160М8F	730	11	458
5	970	АИР160М6F	970	15	464

КРОВ9–10					
Номер кривой	$n_к$, мин$^{-1}$	Двигатель	$n_{дв}$, мин$^{-1}$	$N_у$, кВт	Масса, кг
A	480	АИР160М12**	480	5,5	458
B	730	АИР160S8	730	7,5	433
C	970	А180М6	970	18,5	468
С преобразователем частоты					
1	672	АИР160М12F	480	5,5	458
2	753	АИР160S8F	730	7,5	433
3	856	АИР160М8F	730	11	458
4	925	А180М8F	730	15	480
5	970	А180М6F	970	18,5	468

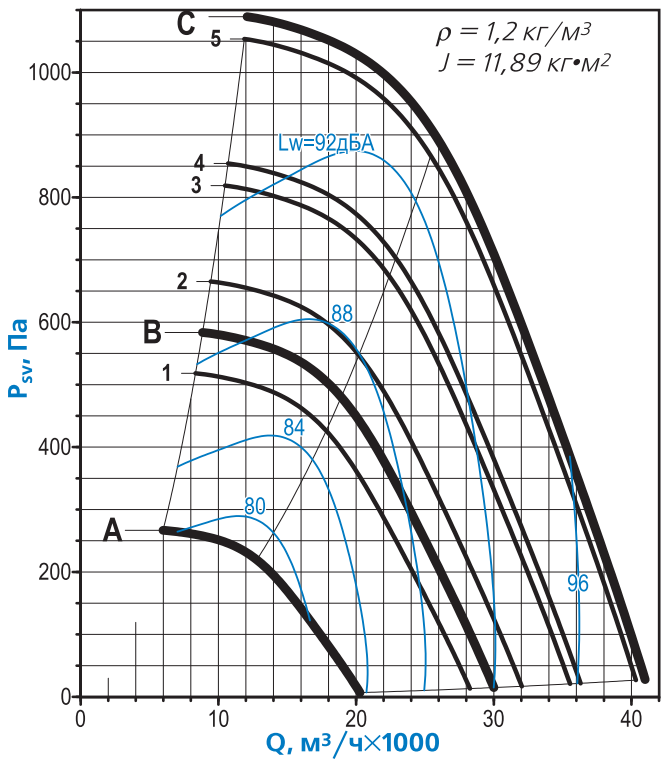

Уровень звуковой мощности в октавных полосах частот $L_{wi} = L_w + \Delta L_{wi}$

f_i, Гц	63	125	250	500	1000	2000	4000	8000
ΔL_{wi}, дБ	+1	+7	+2	0	-7	-12	-12	-21

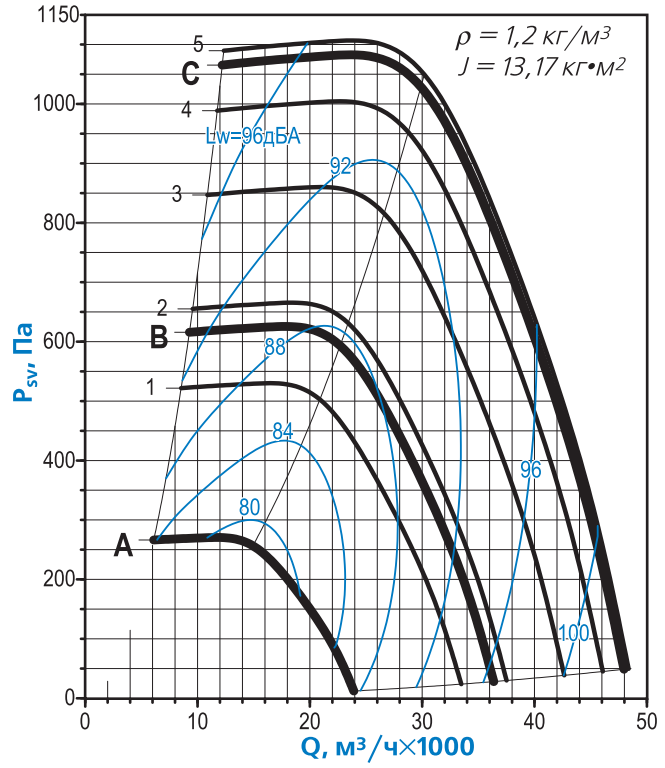

Уровень звуковой мощности в октавных полосах частот $L_{wi} = L_w + \Delta L_{wi}$

f_i, Гц	63	125	250	500	1000	2000	4000	8000
ΔL_{wi}, дБ	-9	-8	-3	-3	-4	-9	-14	-19

- Акустические параметры вентилятора (уровни звукового давления L_p) приведены в Приложении

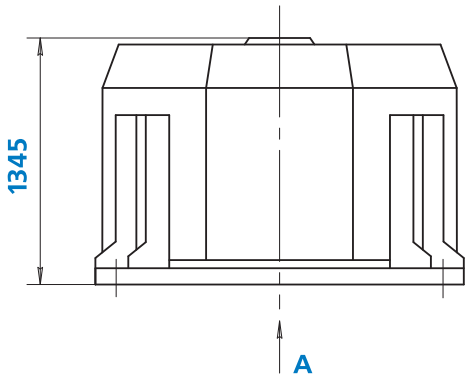

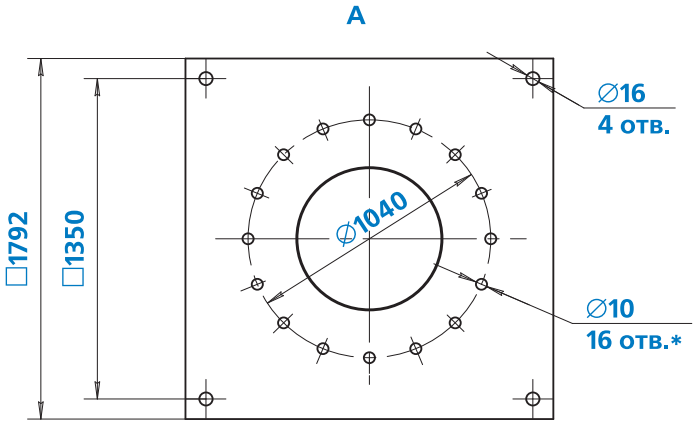

Дополнительная комплектация

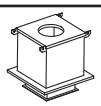

стакан монтажный СТАМ стр. 57

поддон ПОД стр. 61

преобразователь частоты стр. 62

устройство плавного пуска стр. 65

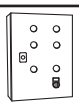

шкаф ШСАУ стр. 66

Примечание:

- *Отверстия могут использоваться для присоединения клапана или воздуховода
- **Двигатель отсутствует в исполнениях «В» и «ВК1»

КРОВ6–11,2					
Номер кривой	$n_к$, мин$^{-1}$	Двигатель	$n_{дв}$, мин$^{-1}$	$N_у$, кВт	Масса, кг
A	480	АИР160М12**	480	5,5	510
B	730	АИР160М8	730	11	510
С преобразователем частоты					
1	633	АИР160М12F	480	5,5	510
2	680	А160S8F	730	7,5	485
3	799	АИР160М8F	730	11	510
4	852	А180М8F	730	15	532

КРОВ9–11,2					
Номер кривой	$n_к$, мин$^{-1}$	Двигатель	$n_{дв}$, мин$^{-1}$	$N_у$, кВт	Масса, кг
A	480	АИР160М12**	480	5,5	510
B	730	А180М8	730	15	532
С преобразователем частоты					
1	562	АИР160М12F	480	5,5	510
2	609	А180МА12F	485	7	560
3	658	А180МВ12F	480	9	570
4	697	А200М12F	480	11	575
5	785	А180М8F	730	15	532
6	842	А200М8F	730	18,5	570
7	852	А200L8F	730	22	585

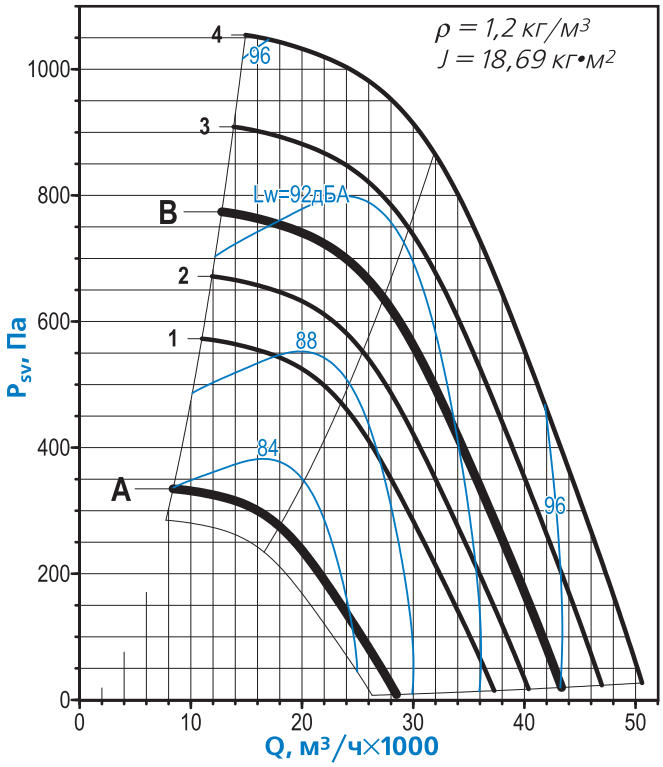

Уровень звуковой мощности в октавных полосах частот $L_{wi} = L_w + \Delta L_{wi}$

f_i, Гц	63	125	250	500	1000	2000	4000	8000
ΔL_{wi}, дБ	+1	+7	+2	0	-7	-12	-12	-21

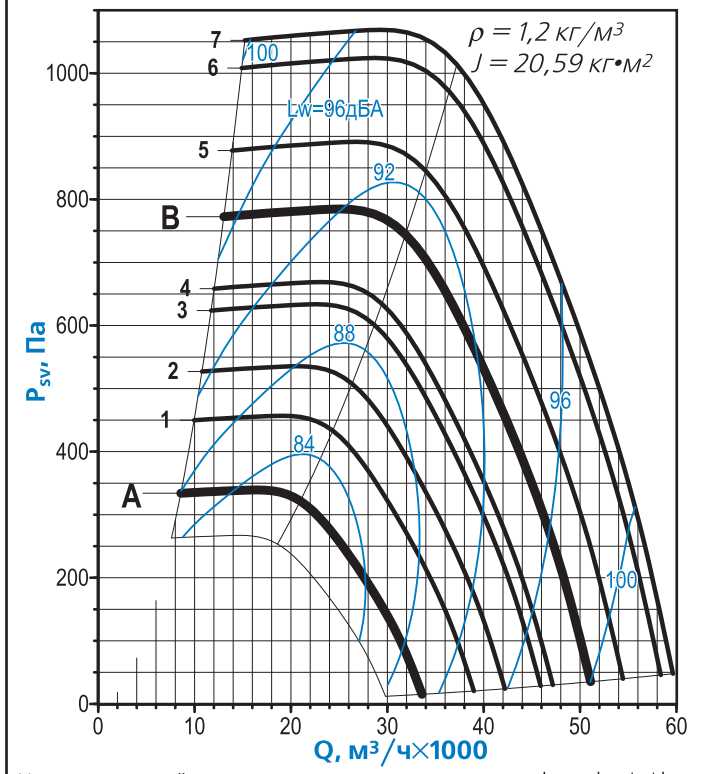

Уровень звуковой мощности в октавных полосах частот $L_{wi} = L_w + \Delta L_{wi}$

f_i, Гц	63	125	250	500	1000	2000	4000	8000
ΔL_{wi}, дБ	-9	-8	-3	-3	-4	-9	-14	-19

- Акустические параметры вентилятора (уровни звукового давления L_p) приведены в Приложении

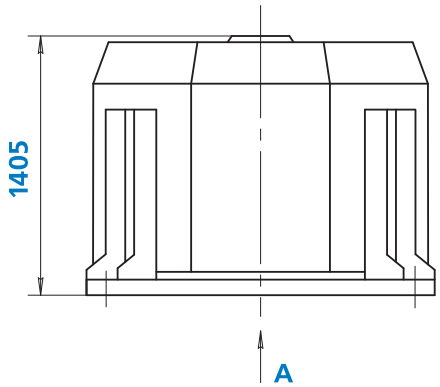

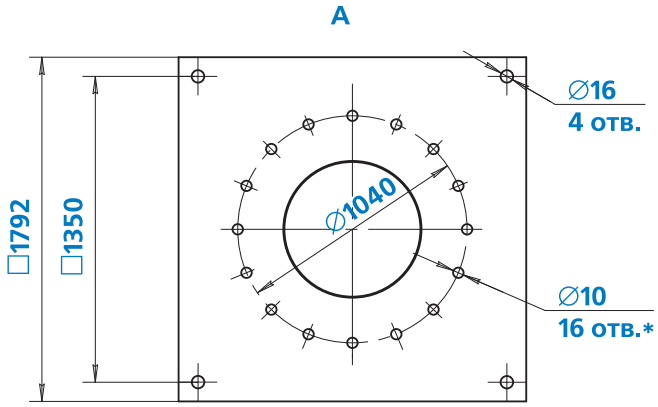

Дополнительная комплектация

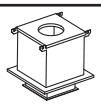
стакан монтажный СТАМ
стр. 57

поддон ПОД
стр. 61

преобразователь частоты
стр. 62

устройство плавного пуска
стр. 65

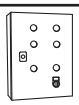
шкаф ШСАУ
стр. 66

Примечание:

- *Отверстия могут использоваться для присоединения клапана или воздуховода
- **Двигатель отсутствует в исполнениях «В» и «ВК1»

КРОВ6-12,5					
Номер кривой	$n_к$, мин$^{-1}$	Двигатель	$n_{дв}$, мин$^{-1}$	$N_у$, кВт	Масса, кг
A	480	АИР160М12**	480	5,5	566
B	730	A180M8	730	15	588
С преобразователем частоты					
1	528	АИР160М12F	480	5,5	566
2	572	A180MA12F	485	7	616
3	622	A180MB12F	480	9	626
4	660	A200M12F	480	11	631
5	731	A180M8F	730	15	588
6	763	A200M8F	730	18,5	626

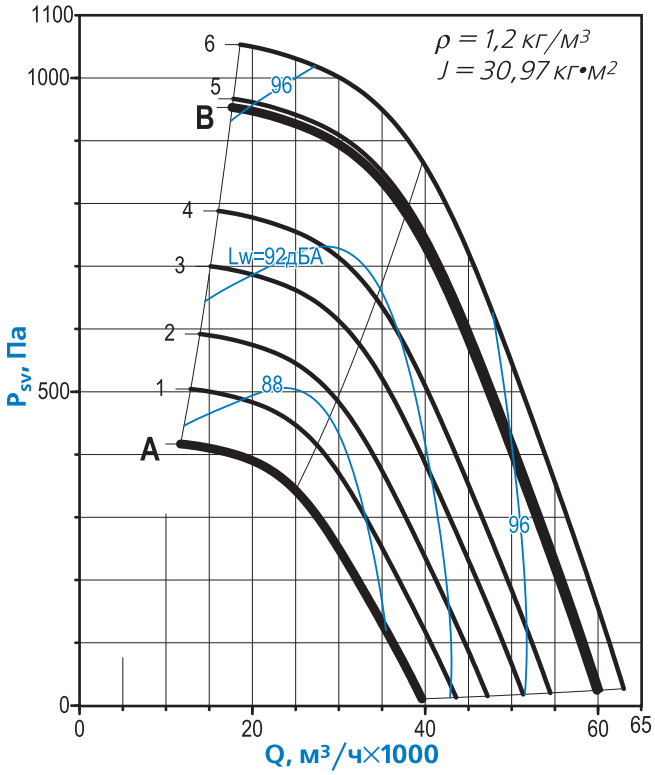

Уровень звуковой мощности в октавных полосах частот $L_{wi} = L_w + \Delta L_{wi}$

f_i, Гц	63	125	250	500	1000	2000	4000	8000
ΔL_{wi}, дБ	+1	+7	+2	0	-7	-12	-12	-21

КРОВ9-12,5					
Номер кривой	$n_к$, мин$^{-1}$	Двигатель	$n_{дв}$, мин$^{-1}$	$N_у$, кВт	Масса, кг
A	485	A180MA12**	485	7	616
B	730	A200L8	730	22	641
С преобразователем частоты					
1	507	A180MA12F	485	7	616
2	552	A180MB12F	480	9	626
3	590	A200M12F	480	11	631
4	650	A200LB12F	480	15	666
5	678	A225MA12F	480	18,5	741
6	739	A200L8F	730	22	641
7	763	A225M8F	730	30	776

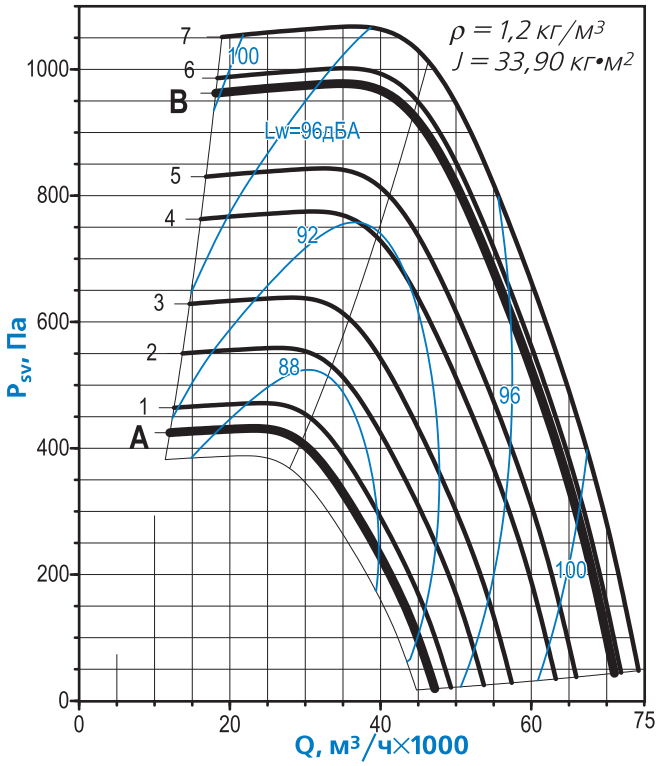

Уровень звуковой мощности в октавных полосах частот $L_{wi} = L_w + \Delta L_{wi}$

f_i, Гц	63	125	250	500	1000	2000	4000	8000
ΔL_{wi}, дБ	-9	-8	-3	-3	-4	-9	-14	-19

- Акустические параметры вентилятора (уровни звукового давления L_p) приведены в Приложении

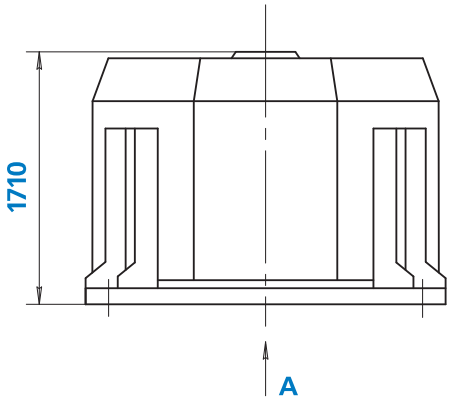

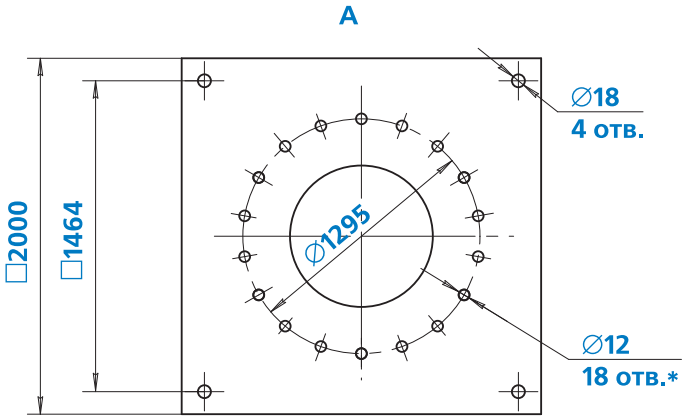

Дополнительная комплектация

стакан монтажный СТАМ стр. 57

поддон ПОД стр. 61

преобразователь частоты стр. 62

устройство плавного пуска стр. 65

шкаф ШСАУ стр. 66

Примечание:

- *Отверстия могут использоваться для присоединения клапана или воздуховода
- **Двигатель отсутствует в исполнениях «В» и «ВК1»