АЛЮМИНИЕВЫЕ РЕШЕТКИ

РЕШЕТКА ЛИНЕЙНАЯ **EMS-U**

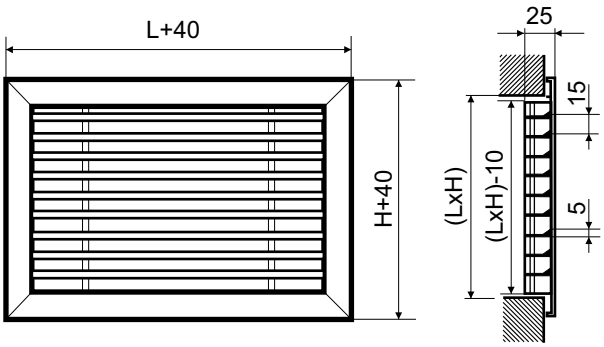

НАЗНАЧЕНИЕ

Решетка применяется в качестве вытяжной. Жестко закрепленные жалюзи придают решетке прочность, приятный эстетический вид, поэтому решетки рекомендованы к установке в помещениях с повышенным требованием к дизайну. Возможно использование в качестве напольной решетки.

ВНИМАНИЕ!
Указаны размеры монтажного отверстия (LxH, L=ширина, H=высота). Фактические посадочные размеры решетки меньше на 10 мм.

УСЛОВИЯ ЭКСПЛУАТАЦИИ

Решетка изготовливается из алюминиевого профиля и покрывается полимерной краской, что позволяет их использование в неблагоприятных условиях. Решетки не боятся сырости и атмосферных воздействий, не меняют окраску и легко очищаются от пыли. Покрытие полимерной краской не портится от времени, не меняет цвет и придает решеткам гладкую, блестящую фактуру.

УСЛОВНОЕ ОБОЗНАЧЕНИЕ ПРИ ЗАКАЗЕ

EMS-U 500x250

- 500x250 — Размер посадочного отвестия (LxH), мм
- EMS-U — Тип: Решетка линейная

КОМПЛЕКТАЦИЯ И ТРАНСПОРТИРОВКА

Решетки серии EMS-U поставляются в термоусадочной полиэтиленовой упаковке в комплекте с саморезами и декоративными накладками (для маскировки саморезов). При перевозке и манипуляции необходимо с изделием обращаться осторожно и бережно. При перевозке не допускаются удары изделия.

Ассортимент решеток данной серии включает изделия стандартных размеров, но так же возможно изготовление решеток любых типоразмеров необходимых заказчику.

ПРИМЕР ЗАКАЗА

Решетка линейная, для установки в монтажное отверстие шириной 500 и высотой 250 мм .

EMS-U 500x250 1 шт.

Решетки окрашиваются в стандартный белый цвет по каталогу RAL 9016.
По желанию заказчика возможна покраска в любой цвет по каталогу RAL.

АЛЮМИНИЕВЫЕ РЕШЕТКИ

РЕШЕТКА ЛИНЕЙНАЯ

EMS-U

ТАБЛИЦА ПОДБОРА РЕШЕТОК

Используемая воздухом высота решетки, мм	V воздуха, который проходит через решетку, см²	Скорость воздуха	м/с	2	3	4	5	6
		Давление воздуха	**Pa**	**3**	**6**	**9**	**15**	**22**
50	380	Объем воздуха	м³/ч	275	410	545	680	820
		Выброс воздуха	W м	2,5	3,5	4,5	5,5	6,0
		Выброс воздуха	F м	2	3	4	5	5
		Параметры по шуму	dB	61	29	35	44	50
75	570	Объем воздуха	м³/ч	410	610	815	1015	1220
		Выброс воздуха	W м	3,0	4,5	5,5	7,0	8,0
		Выброс воздуха	F м	2,5	3,5	4,5	6,0	7,0
		Параметры по шуму	dB	15	22	31	40	44
100	760	Объем воздуха	м³/ч	545	815	1085	1360	1625
		Выброс воздуха	W м	4,0	5,5	8,0	10,0	11,0
		Выброс воздуха	F м	3,5	4,5	7,0	8,0	9,0
		Параметры по шуму	dB	15	23	32	41	45
125	950	Объем воздуха	м³/ч	680	1015	1355	1690	2030
		Выброс воздуха	W м	4,5	6,0	9,0	11,0	12,0
		Выброс воздуха	F м	4,0	5	7,0	10,0	11,0
		Параметры по шуму	dB	15	23	32	41	45
150	1140	Объем воздуха	м³/ч	815	1220	1624	2030	2436
		Выброс воздуха	W м	6,0	8,0	11,0	14,0	16,0
		Выброс воздуха	F м	5	6,5	9,0	11,0	13,0
		Параметры по шуму	dB	16	24	35	40	46
200	1520	Объем воздуха	м³/ч	1090	1630	2175	2715	3250
		Выброс воздуха	W м	7,0	9,0	12,0	15,0	17,0
		Выброс воздуха	F м	5,5	8,0	10,0	12,5	15,0
		Параметры по шуму	dB	17	25	36	42	48
250	1900	Объем воздуха	м³/ч	1370	2040	2720	3400	4075
		Выброс воздуха	W м	7,0	10,0	13,0	15,0	18,0
		Выброс воздуха	F м	6,5	9,0	11,5	13,0	17,0
		Параметры по шуму	dB	17	25	36	42	48
300	2280	Объем воздуха	м³/ч	1650	2460	3270	4080	4890
		Выброс воздуха	W м	8,0	11,0	13,0	15,0	19,0
		Выброс воздуха	F м	7,0	9,5	12,0	14,0	17,0
		Параметры по шуму	dB	18	26	37	44	49

W : Выброс воздуха при потолочном и настенном варианте
F : Выброс воздуха при напольном варианте
! Все параметры просчитаны при длине решетки 1м !

ПЛОЩАДЬ ЖИВОГО СЕЧЕНИЯ, м²

H \ L	150	200	250	300	350	400	450	500	600	700	800	900	1000
100	0,006	0,008	0,010	0,013	0,015	0,017	0,020	0,022	0,027	0,031	0,036	0,041	0,045
150	0,010	0,014	0,018	0,023	0,026	0,030	0,034	0,038	0,046	0,054	0,062	0,070	0,078
200	0,014	0,019	0,025	0,031	0,036	0,041	0,046	0,052	0,063	0,073	0,084	0,095	0,106
250	0,018	0,025	0,031	0,039	0,045	0,052	0,059	0,065	0,079	0,093	0,106	0,120	0,133
300	0,022	0,030	0,038	0,047	0,054	0,063	0,071	0,079	0,095	0,112	0,128	0,145	0,161
350	0,026	0,036	0,046	0,056	0,066	0,076	0,085	0,095	0,115	0,135	0,155	0,174	0,194
400	0,030	0,041	0,052	0,064	0,075	0,086	0,098	0,109	0,131	0,154	0,177	0,199	0,222
450	0,034	0,046	0,059	0,072	0,084	0,097	0,110	0,122	0,148	0,173	0,198	0,224	0,249
500	0,038	0,052	0,066	0,080	0,094	0,108	0,122	0,136	0,164	0,192	0,220	0,249	0,277